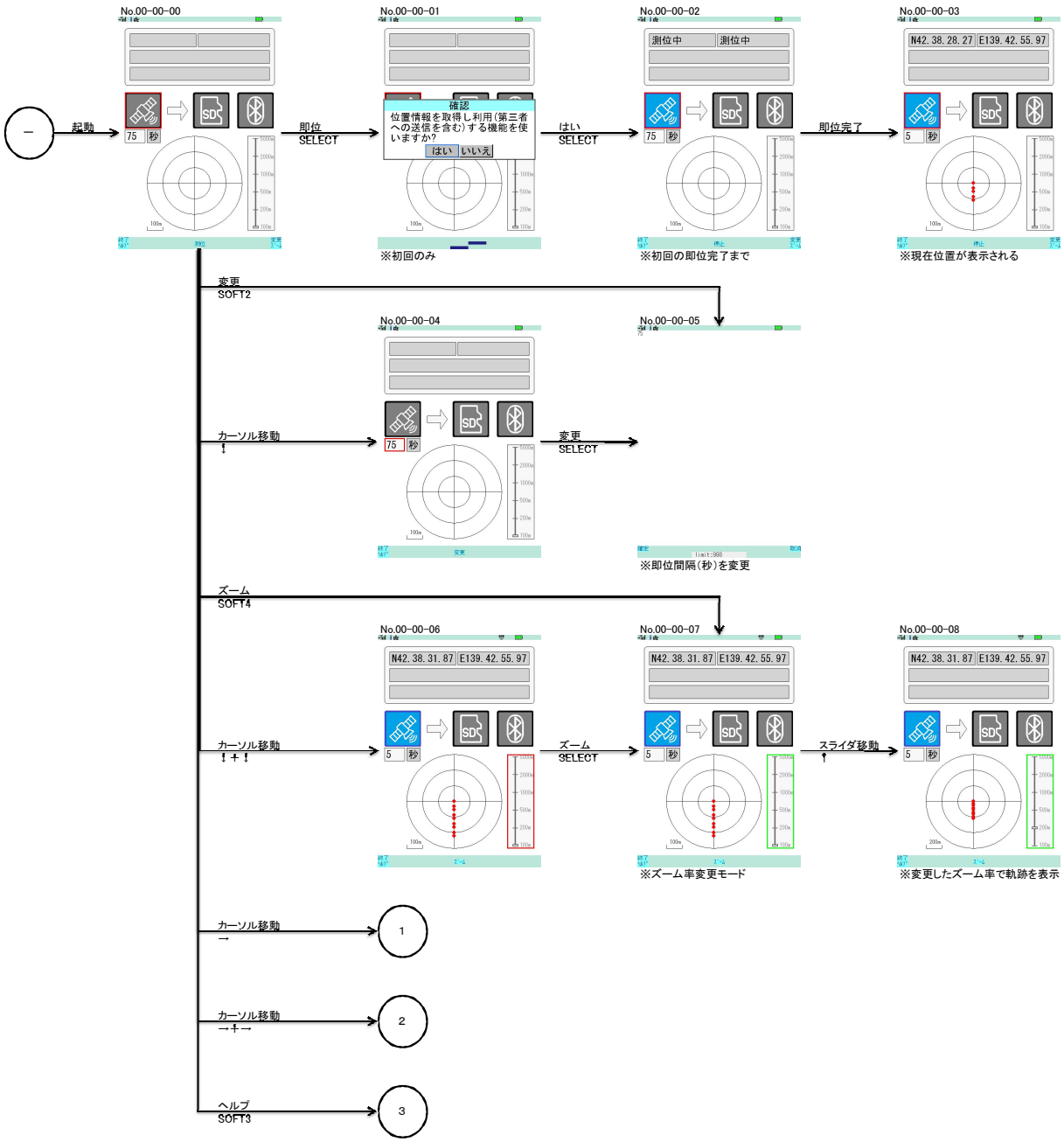
No.00-00-00
起動
No.00-00-01
確認
位置情報を取得し利用(第三者への送信を含む)する機能を使いますか?
はい
いいえ
即位
SELECT
※初回のみ
No.00-00-02
測位中
測位中
はい
SELECT
※初回の即位完了まで
No.00-00-03
N42.38.28.27
E139.42.55.97
即位完了
※現在位置が表示される
変更
SOFT2
No.00-00-04
No.00-00-05
カーソル移動
変更
SELECT
※即位間隔(秒)を変更
ズーム
SOFT4
No.00-00-06
No.00-00-07
No.00-00-08
N42.38.31.87
E139.42.55.97
カーソル移動
ズーム
SELECT
スライダ移動
※ズーム率変更モード
※変更したズーム率で軌跡を表示
カーソル移動
1
カーソル移動
2
ヘルプ
SOFT3
3

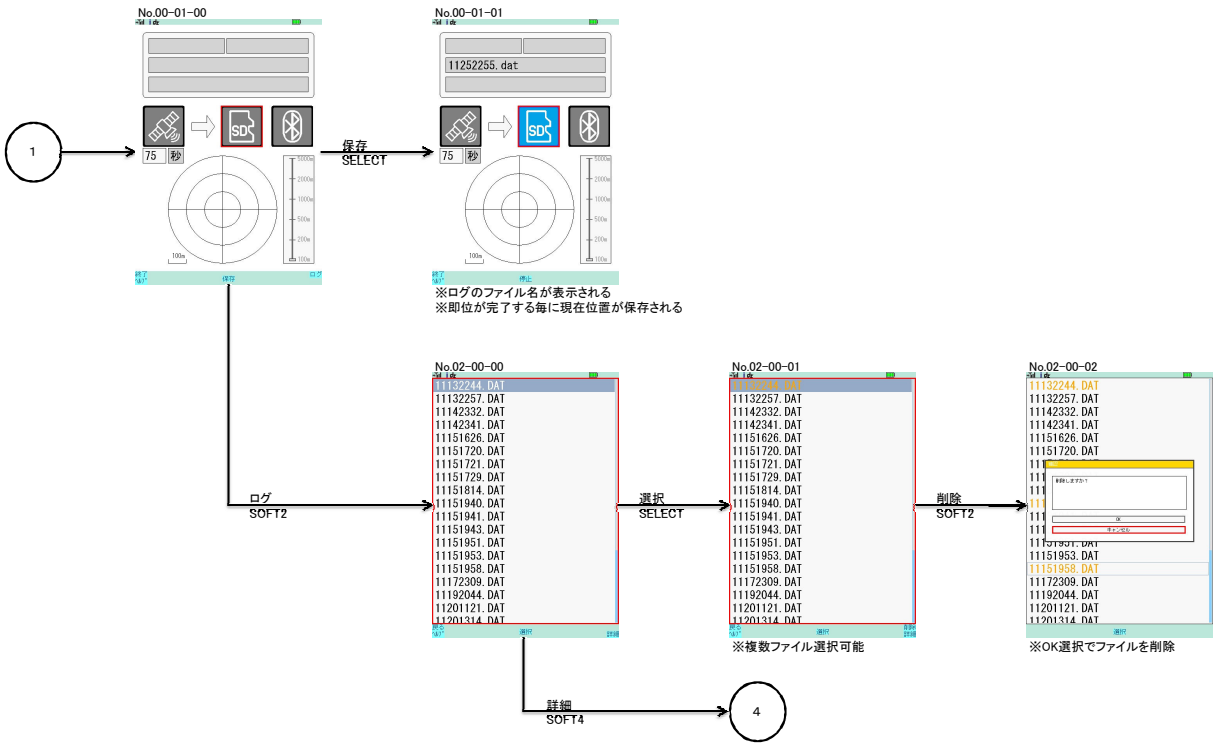
No.00-01-00
No.00-01-01
11252255.dat
1
保存
SELECT
※ログのファイル名が表示される
※即位が完了する毎に現在位置が保存される
No.02-00-00
No.02-00-01
No.02-00-02
ログ
SOFT2
選択
SELECT
削除
SOFT2
※複数ファイル選択可能
※OK選択でファイルを削除
詳細
SOFT4
4

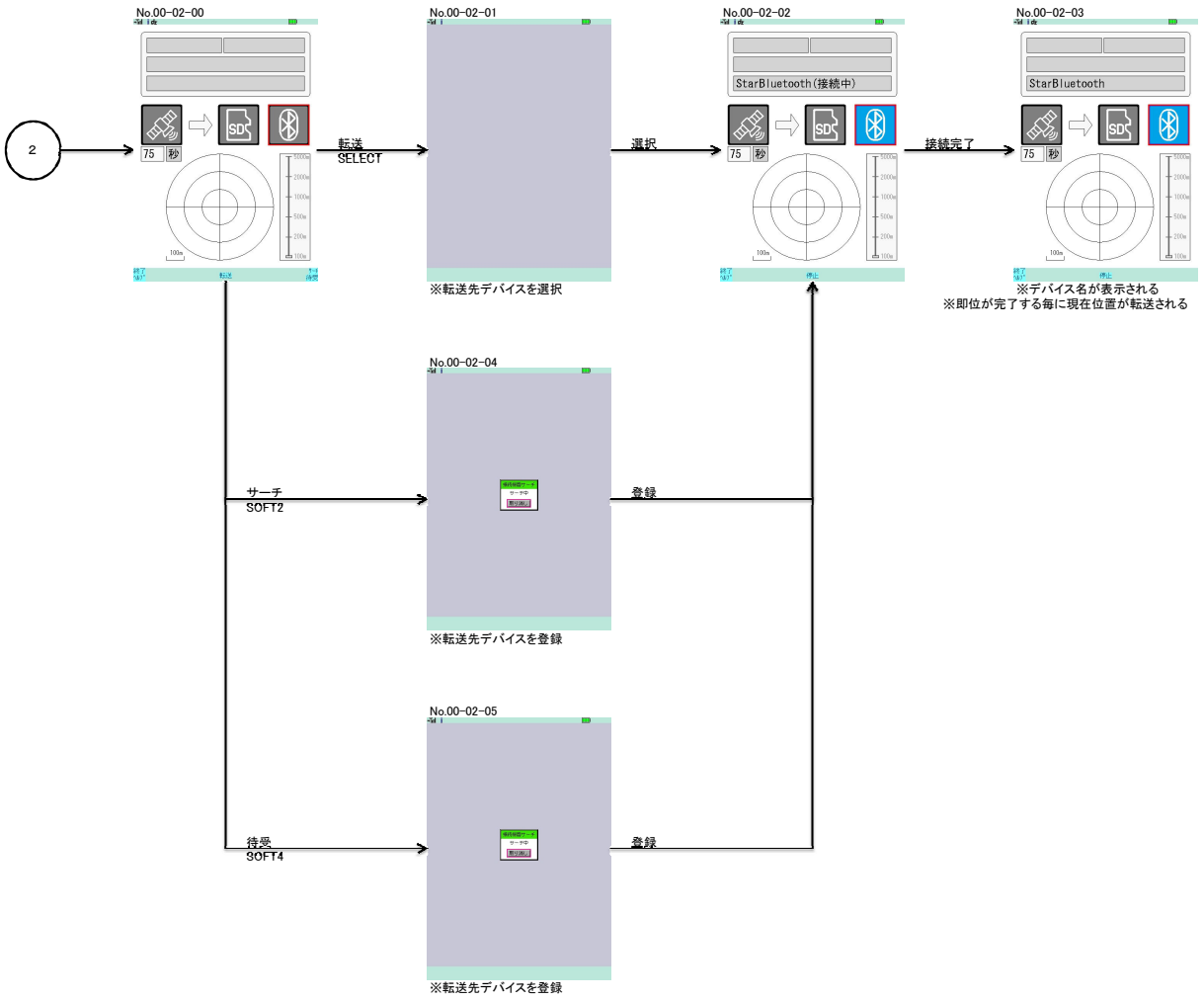
2
No.00-02-00
75 秒
転送
SELECT
No.00-02-01
※転送先デバイスを選択
選択
No.00-02-02
StarBluetooth(接続中)
75 秒
接続完了
No.00-02-03
StarBluetooth
75 秒
※デバイス名が表示される
※即位が完了する毎に現在位置が転送される
サーチ
SOFT2
No.00-02-04
※転送先デバイスを登録
登録
待受
SOFT4
No.00-02-05
※転送先デバイスを登録
登録

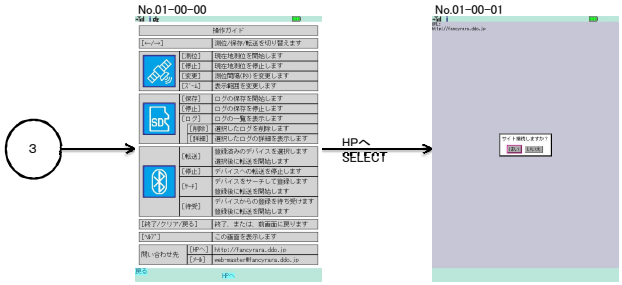
No.01-00-00
操作ガイド
[←/→]
測位/保存/転送を切り替えます
[開始]
現在地測位を開始します
[停止]
現在地測位を停止します
[変更]
測位間隔(秒)を変更します
[ﾀﾞｳﾝ]
表示範囲を変更します
[保存]
ログの保存を開始します
[停止]
ログの保存を停止します
[ログ]
ログの一覧を表示します
[削除]
選択したログを削除します
[詳細]
選択したログの詳細を表示します
[転送]
登録済みのデバイスを選択します
選択後に転送を開始します
[停止]
デバイスへの転送を停止します
[サーチ]
デバイスをサーチして登録します
登録後に転送を開始します
[待受]
デバイスからの登録を待ち受けます
登録後に転送を開始します
[終了/クリア/戻る]
終了、または、前画面に戻ります
[ヘルプ]
この画面を表示します
問い合わせ先
[HPへ]
http://fancynara.ddo.jp
[ﾒｰﾙ]
web-master@fancynara.ddo.jp
戻る
HPへ
3
HPへ
SELECT
No.01-00-01
http://fancynara.ddo.jp
サイト接続しますか？
OK
接続解除

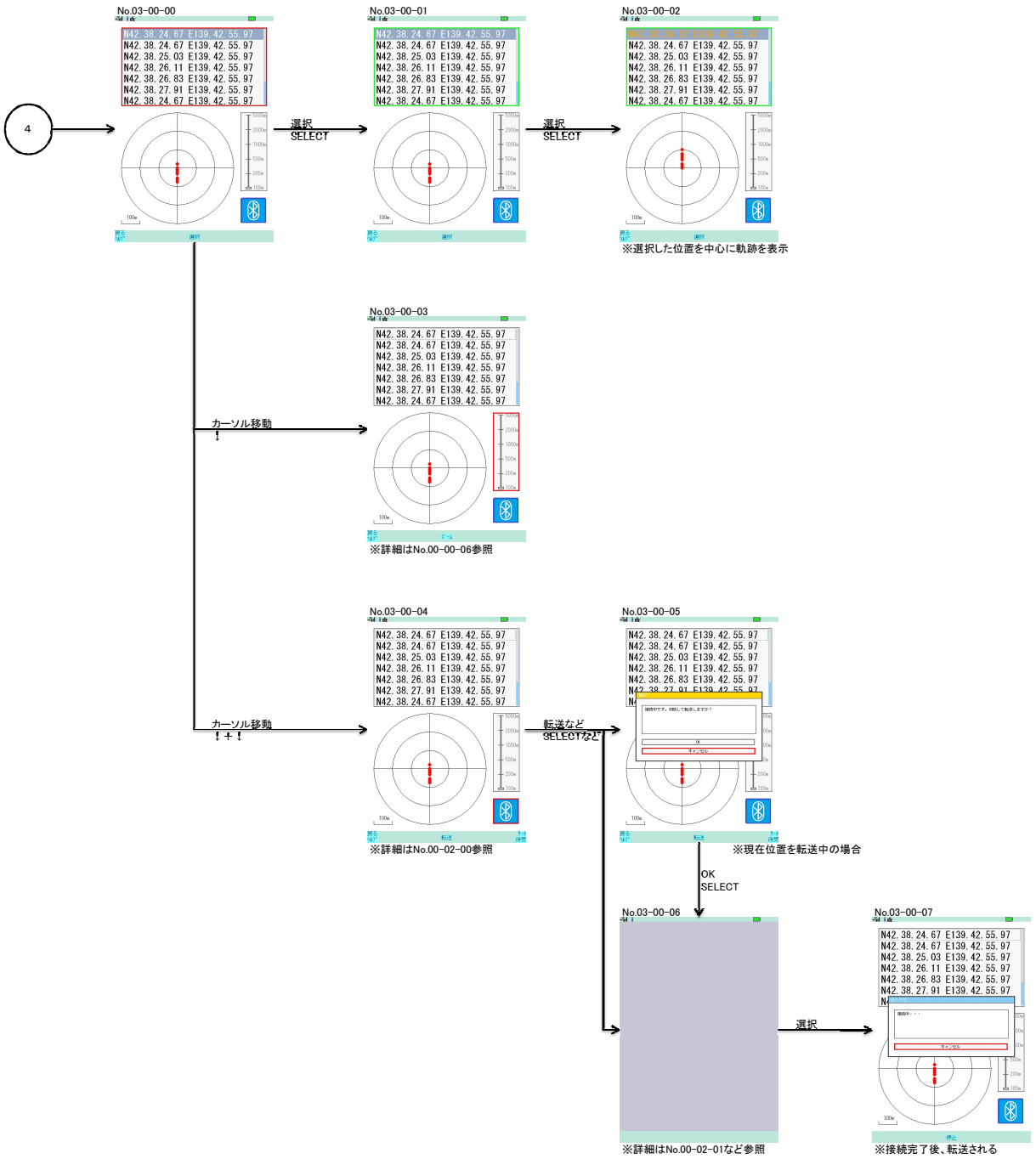
4
No.03-00-00
N42.38.24.67 E139.42.55.97
N42.38.25.03 E139.42.55.97
N42.38.26.11 E139.42.55.97
N42.38.26.83 E139.42.55.97
N42.38.27.91 E139.42.55.97
N42.38.24.67 E139.42.55.97
選択
SELECT
No.03-00-01
N42.38.24.67 E139.42.55.97
N42.38.25.03 E139.42.55.97
N42.38.26.11 E139.42.55.97
N42.38.26.83 E139.42.55.97
N42.38.27.91 E139.42.55.97
N42.38.24.67 E139.42.55.97
選択
SELECT
No.03-00-02
N42.38.24.67 E139.42.55.97
N42.38.25.03 E139.42.55.97
N42.38.26.11 E139.42.55.97
N42.38.26.83 E139.42.55.97
N42.38.27.91 E139.42.55.97
N42.38.24.67 E139.42.55.97
※選択した位置を中心に軌跡を表示
No.03-00-03
N42.38.24.67 E139.42.55.97
N42.38.24.67 E139.42.55.97
N42.38.25.03 E139.42.55.97
N42.38.26.11 E139.42.55.97
N42.38.26.83 E139.42.55.97
N42.38.27.91 E139.42.55.97
N42.38.24.67 E139.42.55.97
カーソル移動
↓
※詳細はNo.00-00-06参照
No.03-00-04
N42.38.24.67 E139.42.55.97
N42.38.24.67 E139.42.55.97
N42.38.25.03 E139.42.55.97
N42.38.26.11 E139.42.55.97
N42.38.26.83 E139.42.55.97
N42.38.27.91 E139.42.55.97
N42.38.24.67 E139.42.55.97
カーソル移動
↓＋↓
※詳細はNo.00-02-00参照
転送など
SELECTなど
No.03-00-05
N42.38.24.67 E139.42.55.97
N42.38.24.67 E139.42.55.97
N42.38.25.03 E139.42.55.97
N42.38.26.11 E139.42.55.97
N42.38.26.83 E139.42.55.97
※現在位置を転送中の場合
OK
SELECT
No.03-00-06
※詳細はNo.00-02-01など参照
選択
No.03-00-07
N42.38.24.67 E139.42.55.97
N42.38.24.67 E139.42.55.97
N42.38.25.03 E139.42.55.97
N42.38.26.11 E139.42.55.97
N42.38.26.83 E139.42.55.97
N42.38.27.91 E139.42.55.97
※接続完了後、転送される